令和7年度石川県柔道選手権大会
令和8年1月25日
石川県立武道館

男子
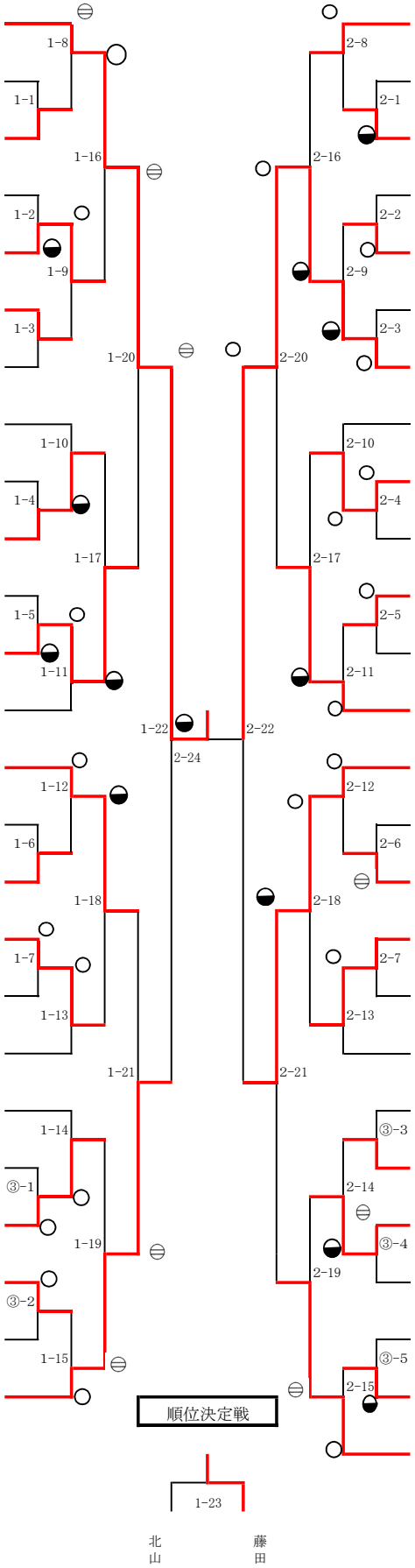
1	中川　直治	金沢刑務所	
2	~~澤井　日夏太~~	~~金沢学院大学~~	
3	佐藤　大地	石川県警察	
4	山本　威吹	金沢工業大学	
5	長澤　颯良	北陸大学	
6	成瀬　翔	金沢自衛隊	
7	~~生田　恵樹~~	~~津幡高校~~	
8	谷内　竜太郎	石川県警察	
9	~~阪田　泰治~~	~~金沢学院大学~~	
10	岩見　倖汰	金沢刑務所	
11	笹倉 俊光	北陸大学	
12	加藤　宏輔	石川県警察	
13	川崎　弘斗	金沢刑務所	
14	須田　晃人	金沢刑務所	
15	~~山下　智陽~~	~~金沢学院大学~~	
16	庄源　文太	石川県警察	
17	岡田　凰之介	津幡高校	
18	松宮　駿	金沢自衛隊	
19	真砂　康希	北陸大学	
20	山本　虎汰朗	金沢学院大学	
21	道場　真之介	石川県警察	
22	布目　王雅	津幡高校教員	
23	北村　和也	金沢刑務所	
24	深倉　脩	北陸大学	
25	北山　彰	石川県警察	
26	上野　翔平	石川県警察	
27	金谷　　蓮	津幡高校	
28	伊藤　義人	金沢学院大学	
29	野口　俊亮	金沢自衛隊	
30	室木　修幸	金沢刑務所	
31	見田村　晃佑	金沢学院大学クラブ	
32	原田　盛弘	北陸大学	
33	山川　明澤	金沢学院大学	
34	中村　建太	石川県警察	
35	弘田　滉貴	北陸大学	
36	小谷 遼太郎	金沢刑務所	
37	清水　崇翔	羽咋工業高校	
38	若狭　智也	石川県警察	
39	藤田　慶二	石川県警察	
40	佐藤　彪月	北陸大学	
41	長原　万宗	金沢刑務所	
42	長原　侑生	金沢刑務所	
43	~~小滝　航三朗~~	~~金沢学院大学~~	
44	大橋　洸俊	石川県警察	
45	~~大野　秀稀~~	~~金沢学院大学~~	
46	本出　達基	金沢刑務所	
47	牛山　魁人	金沢工業大学	
48	山本　祥大	北陸大学	
49	諸橋　佳哉	金沢自衛隊	
50	深谷　悠聖	津幡高校	
51	島田　拓魅	石川県警察