第45回全国高等学校柔道選手権大会　石川県大会

令和　5年 1月21日
於 石川県立武道館

男子個人　60kg級

1位	廣瀬　大和	（津　　幡）	2位	道上　悠作	（津　　幡）
3位	坂井　梧人	（金　　沢）	3位	伊藤　光輝	（鶴　　来）

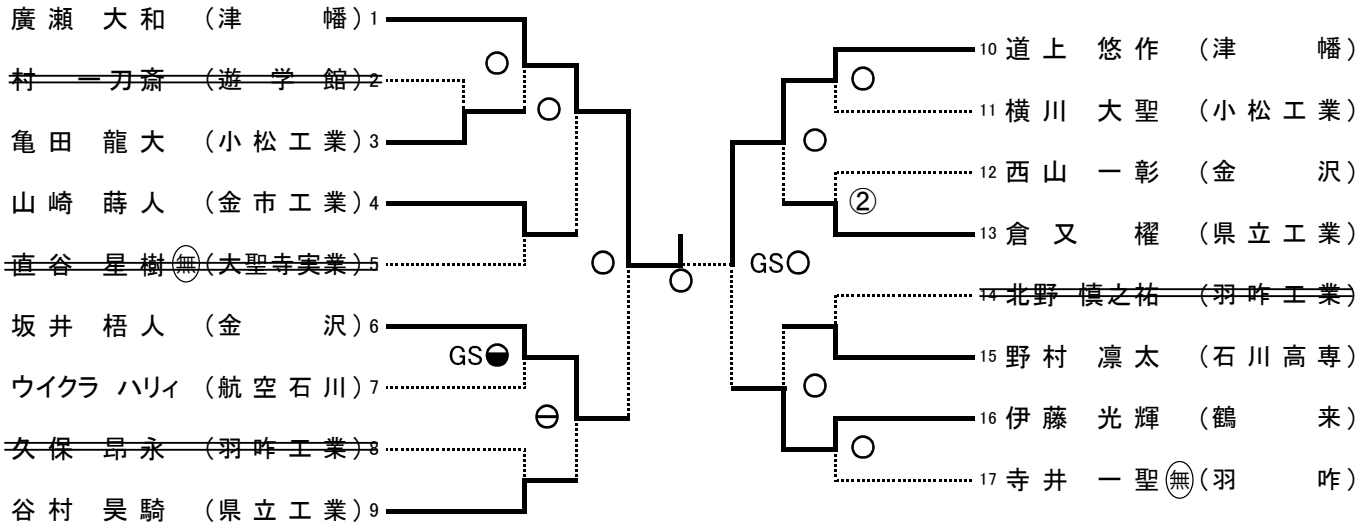

男子個人　66kg級

1位	野澤　敦貴	（津　　幡）	2位	村上　亜塔	（津　　幡）
3位	広岡　瑛人	（津　　幡）	3位	倉又　連	（津　　幡）

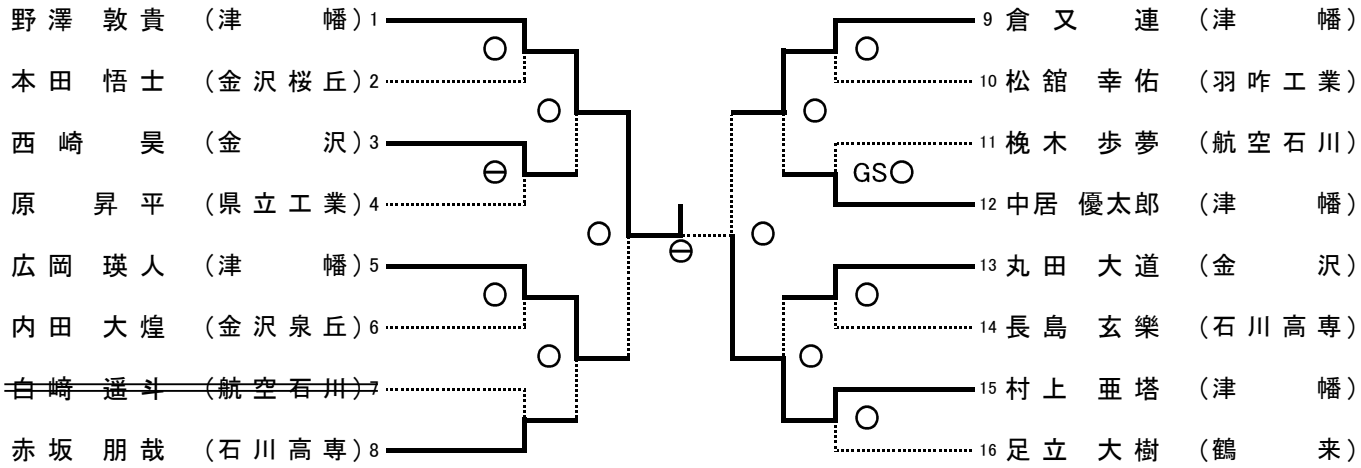

男子個人 73kg級

1位　倉又 龍心 （津　　幡）　2位　岩崎 世昌 （金学大附）

3位　山森 康貴 （金沢桜丘）　3位　牛奥 龍宝 （金市工業）

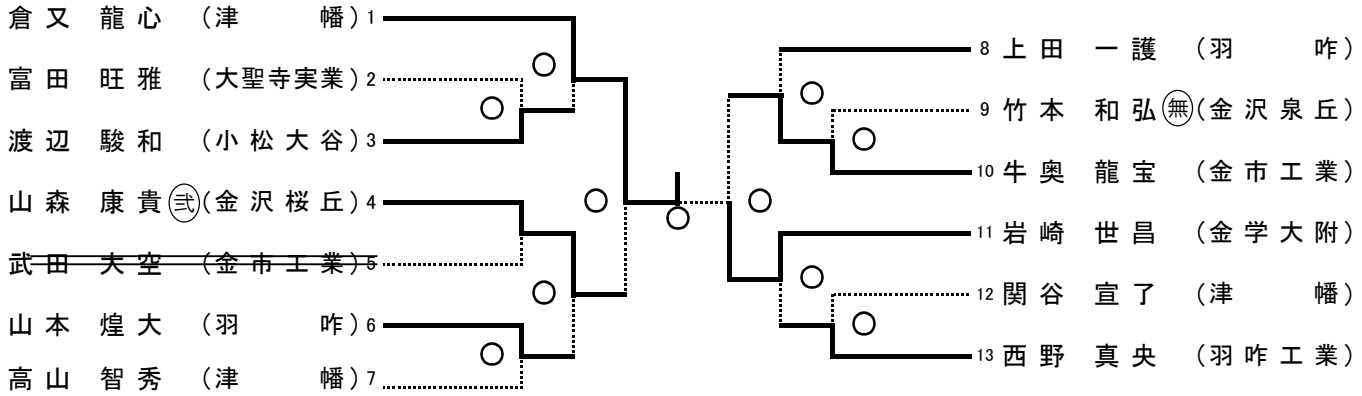

男子個人 81kg級

1位　山森 裕翔 （津　　幡）　2位　藤岡 響基 （羽　　咋）

3位　黒宮 大輝 （小松大谷）　3位　北野 貴悠 （大聖寺実業）

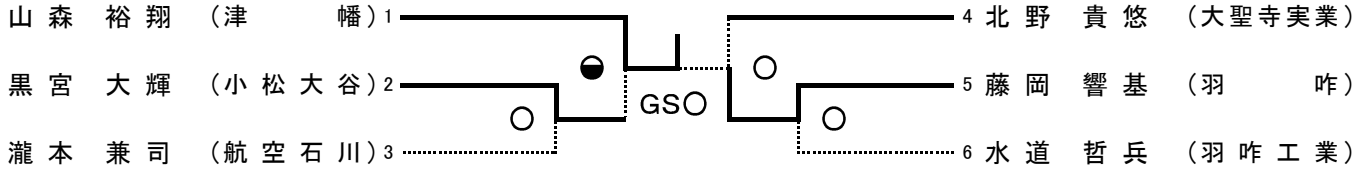

男子個人 無差別

1位　松井 颯士朗 （津　　幡）　2位　松川 想良 （鶴　　来）

3位　岩崎 哲佳 （鶴　　来）　3位　堀 隼陽人 （津　　幡）

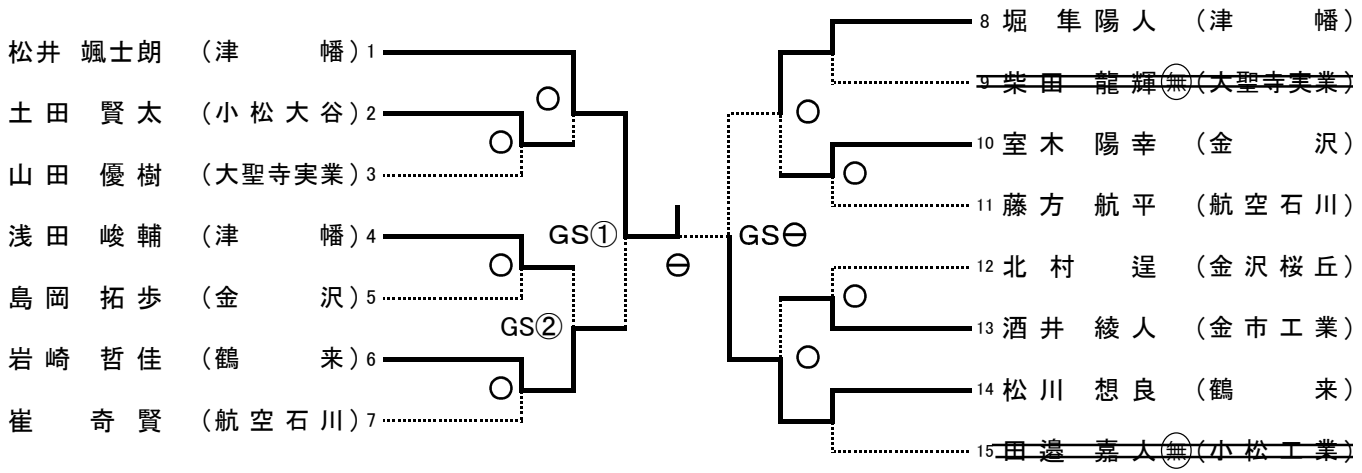

女子個人　48kg級

1位　山﨑　吏乃　（津　　幡）　2位　大西　いろは　（金　　沢）

3位　松本　明歩　（金学大附）

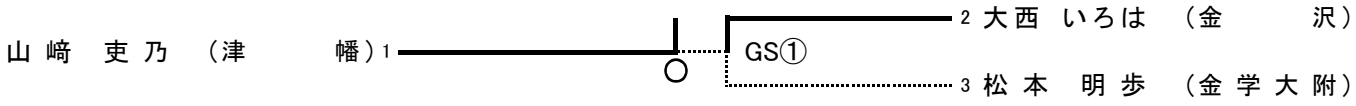

女子個人　52kg級

1位　新木　美紅　（津　　幡）　2位　鈴鹿　心晶　（小松大谷）

3位　黒宮　美咲　（小松大谷）　3位　福辺　涼子　（航空石川）

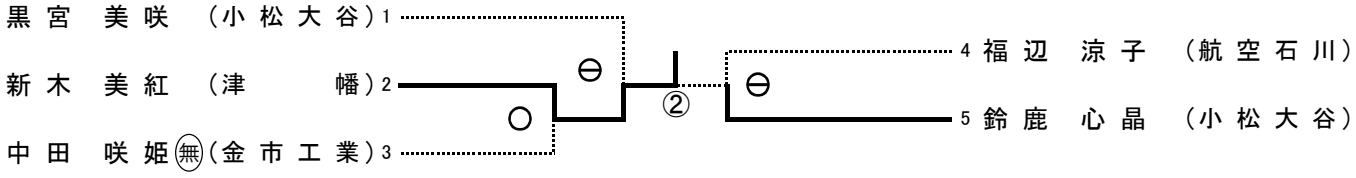

女子個人　57kg級

1位　遠塚谷　文　（津　　幡）　2位　谷内　美裕　（鶴　　来）

3位　寺井　莉緒　（羽咋工業）　3位　西　結穂　（金　　沢）

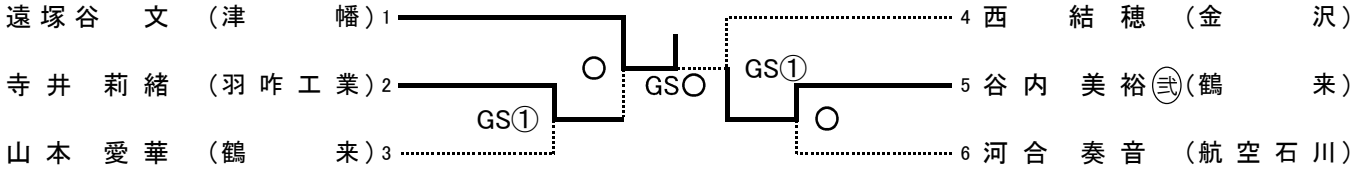

女子個人　63kg級

1位　桑原　心胡　（津　　幡）　2位　大河内　結衣　（金　　沢）

3位　福田　咲羽　（金学大附）

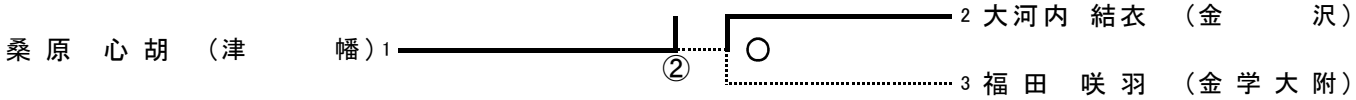

女子個人　無差別

1位　林　弘華　（津　　幡）　2位　林　莉帆　（津　　幡）

3位　中野　里緒菜　（金　　沢）　3位　中村　美羽　（金学大附）

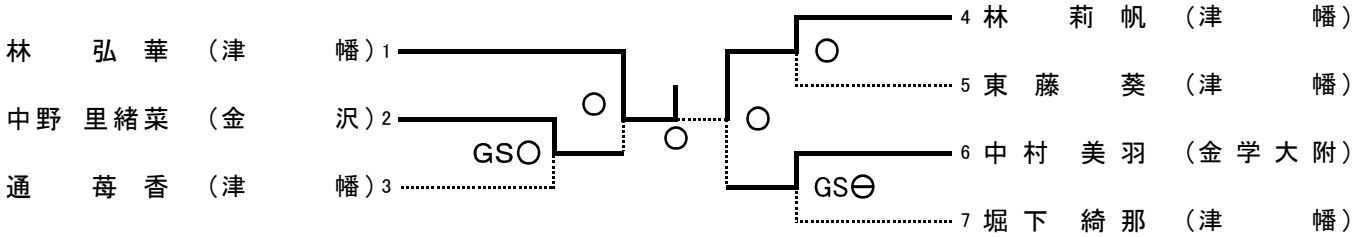

第４５回全国高等学校柔道選手権大会　石川県大会

令和５年１月２２日
於　石川県立武道館

男子団体トーナメント

１位　津　幡　高等学校　　２位　金　沢　高等学校

３位 金沢市立工業 高等学校　　３位　日本航空高等学校石川

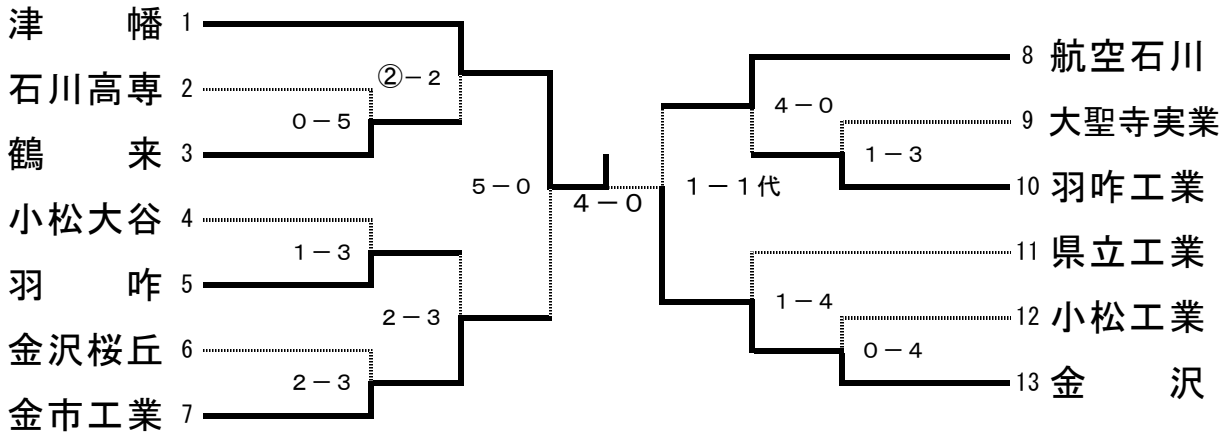

【準決勝】

津　幡	５－０	金市工業

先	倉　又	○	背負投	△	宮　田
次	山　森	○	背負投	△	牛　奥
中	浅　田	○	合技	△	酒　井
副	松　井	○	払腰	△	武　田
大	野　澤	○	内股	△	山　崎

【準決勝】

航空石川	１－１代	金　沢

先	瀧　本	×	引分	×	坂　井
次	桧　木	×	引分	×	丸　田
中	ウイクラ	△	背負投	○	西　崎
副	崔	○	大外刈	△	室　木
大	藤　方	×	引分	×	島　岡
代	崔	△	小内刈	○	丸　田

【決　勝】

津　幡	４－０	金　沢

先	倉　又	○	袖釣込腰	△	坂　井
次	野　澤	×	引分	×	丸　田
中	浅　田	○	合技	△	西　崎
副	松　井	○	内股	△	室　木
大	山　森	○	送襟絞	△	島　岡

【最優秀選手】

松井　颯士朗　（　津　幡　）

【優秀選手】

倉又　龍心　（　津　幡　）　丸田　大道　（　金　沢　）

酒井　綾人　（　金市工業　）　崔　奇賢　（　航空石川　）

女子団体トーナメント

１位　津　幡　高等学校　　２位　金　沢　高等学校

３位　小松大谷　高等学校　　３位金沢学院大学附属高等学校

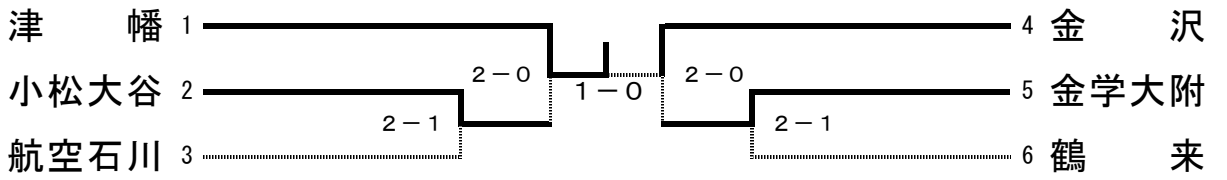

【準決勝】

津　幡	２－０	小松大谷

先	山　﨑	×	引分	×	黒　宮
中	桑　原	○	不戦勝	△	
大	林　弘	○	三角絞	△	鈴　鹿

【準決勝】

金　沢	２－０	金学大附

先	大　西	×	引分	×	松　本
中	西	○	横四方固	△	福　田
大	大河内	⊖	優勢	△	中　村

【決　勝】

津　幡	１－０	金　沢

先	山　﨑	×	引分	×	大　西
中	桑　原	×	引分	×	西
大	林　弘	⊖	優勢	△	大河内

【最優秀選手】

林　弘華　（　津　幡　）

【優秀選手】

大河内　結衣　（　金　沢　）